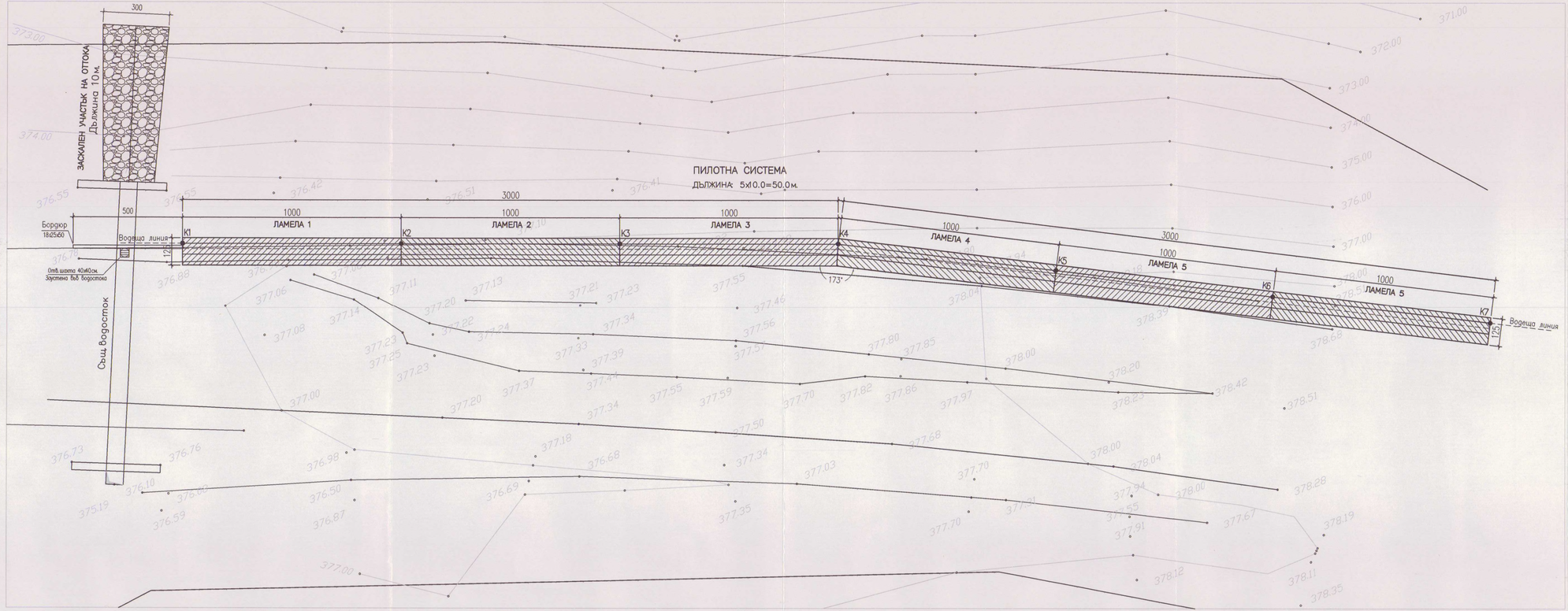

ЗАБЕЛЕЖКА

1. Материал: Бетон клас С12/15 и С 25/30
   Стомана клас В235 и В420
2. Отлагането на съоръженията на терена да се извърши съгласно трасировъчен план от лицензиран геодезист.

ОБЩИНА САМУИЛ ТСУ

ОБЩИНА САМУИЛ
СЪГЛАСУВАЛ:
гл. архитект - Е. Пиндаров
Дата: 17.04.2019

"Резонирайки 12" ЕООД
лицензия № РК-0709/16.05.2017 г.
За оценка съответствие и строителен надзор
Надзорник: Управител:

КАМАРА НА ИНЖЕНЕРИТЕ В ИНВЕСТИЦИОННОТО ПРОЕКТИРАНЕ
Регистрационен № 0053
инж. СОНЯ ЕМИЛОВА БЕЛЧЕВА
ТЕХНИЧЕСКИ КОНТРОЛ - част КОНСТРУКТИВНА

СИТУАЦИЯ НА РАЗПОЛОЖЕНИЕ НА ПИЛОТНА СИСТЕМА

ОБЕКТ: Новопоявила се свлачищна деформация от Общински път RAZ 2140 (с. Самуил – с. Кривица) при км.2+800, зем. Кривица, Община Самуил, Обл. Разград

КИИП
КАМАРА НА ИНЖЕНЕРИТЕ В ИНВЕСТИЦИОННОТО ПРОЕКТИРАНЕ
ПЪЛНА ПРОФЕСИОНАЛНА ПРАВОСПОСОБНОСТ
Регистрационен № 05724
инж. БОГОМИЛ ЙОВЕВ БЕЛЧЕВ
Подпис:
Синдик: ИССС
Част на проекта по удостоверение за ПИП:
КАМАРА С МАЛКО ИДЕСТОРЕНИЕ ДА НЕ ПРЕПЯТСТВА ПОДПИСА

Част: Констр.
Фаза: ТП
Мащаб: 1:100
Лист: 1
Дата: 2019

ПОГЛЕД ОТПРЕД

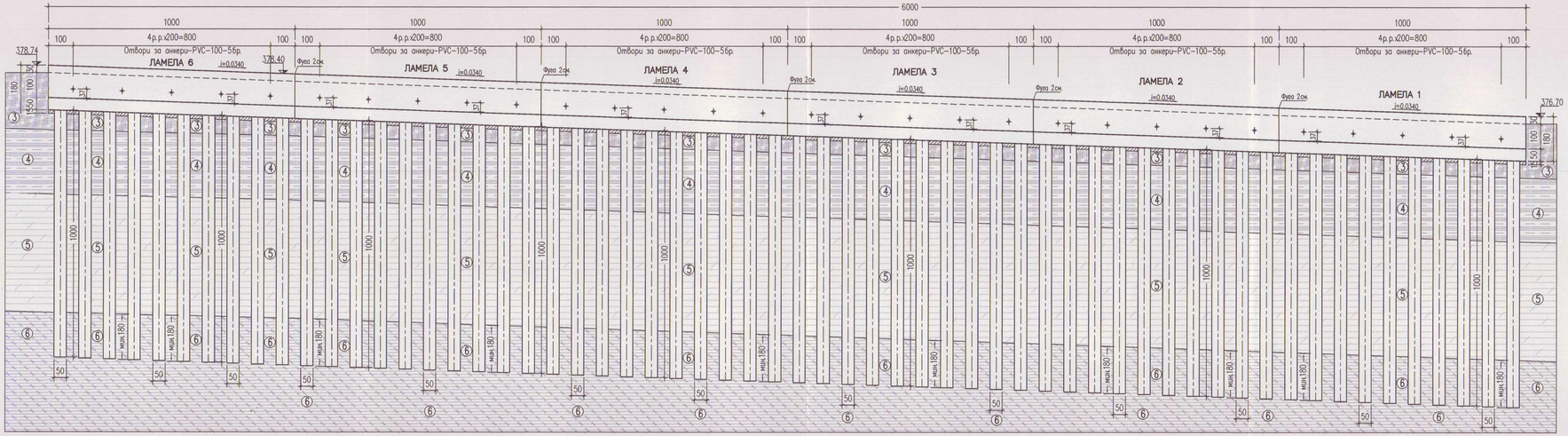

ПЛАН НА ОСНОВИТЕ

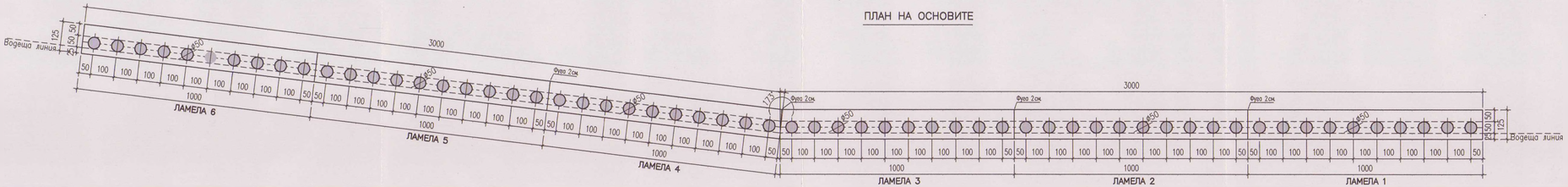

- ③ Глини, льосови, червено– кафяви
- ④ Глина, черни
- ⑤ Льос, глинест, бежов
- ⑥ Мергелни глини, Мергел

ЗАБЕЛЕЖКА

1. Материал: Бетон клас С12/15 и С 25/30
   Стомана клас В235 и В420
2. Отлагането на съоръженията на терена да се извърши съгласно трасировъчен план от лицензиран геодезист.

ОБЩИНА САМУИЛ
ПРИЕМАМ
ИЗПЪЛНЕНО
архитект - Е. Продинов
Дата: 17.04.2019
ТСУ САМУИЛ

"Резонансбетон 12" ЕООД
лицензия № РК-0709/16.05.2017 г.
За оценка съответствие на строителни обекти
Надзорник: ... Проектант: ...

КАМАРА НА ИНЖЕНЕРИТЕ В ИНВЕСТИЦИОННОТО ПРОЕКТИРАНЕ
Регистрационен № 0033
инж. Ст. ЕМИЛОВА
инж. Ц. БЕЛЧЕВА
ТЕХНИЧЕСКИ КОНТРОЛ – ЧАСТ КОНСТРУКТИВНА

ПОГЛЕД ОТПРЕД РАЗРЕЗ И ПЛАН НА ОСНОВЕТЕ НА ПИЛОТНАТА СИСТЕМА

ОБЕКТ: Новополивла се свлачищна деформация от Общински път RAZ 2140 (с.Самуил – с.Кривица) при км.2+800, зем. Кривица, Община Самуил, Обл. Разград

КИИП
Камара на инженерите в инвестиционното проектиране
Съюз
КСС
Член на проект за изпълнение на СМР
Регистър номер № 0572/4
инж. Ц.СЕМОВА
инж. Ц.БЕЛЧЕВА
Подпис:
Важи за обекта посочен в настоящата графа

Част: Констр.
Фаза: ТП
Мащаб: 1:100
Лист: 2
Дата: 2019

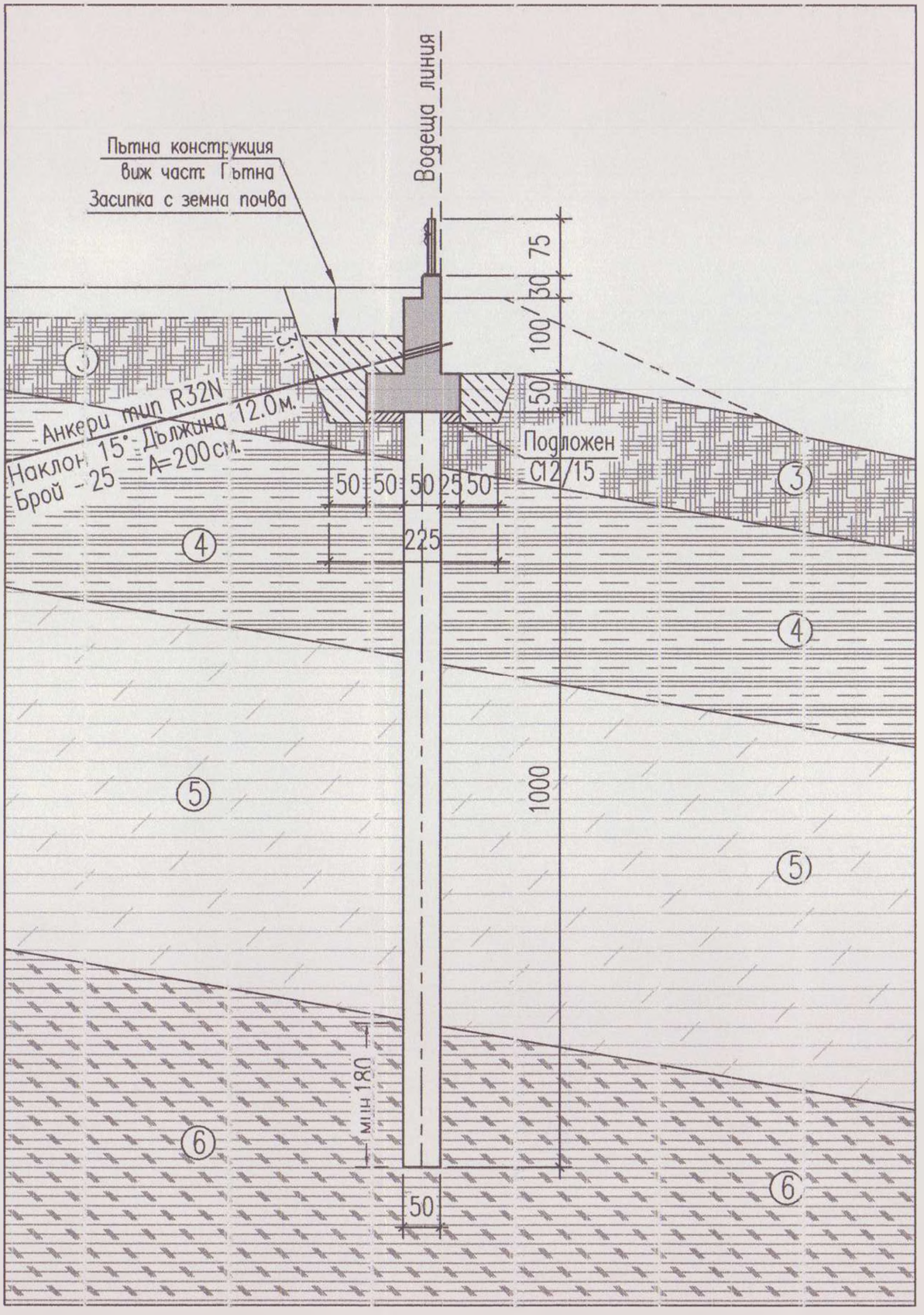
Водеща линия
Пътна конструкция
виж част: Пътна
Засипка с земна почва
3:1
Анкери тип R32N
Наклон 15° Дължина 12.0м.
Брой - 25 А=200см.
Подложен
C12/15
75
30
100
50
50
50
50
25
50
225
1000
мин180
50
1
3
4
4
5
5
6
6







3	Глини, льосови, червено-- кафяви
4	Глина, черни
5	Льос, глинест, бежов
6	Мергелни глини, Мергел

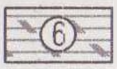

ОБЩИНА САМУИЛ
ОДОБРЯВАМ
СЪГЛАСУВАМ
Гл. архитект - Е. Проданов
Дата: 17.04.2019

ОБЩИНА САМУИЛ ТСУ

"РезолинВест 12" ЕООД
лицензия № РК-0709/16.05.2017 г.
За оценка съответствие и строителен надзор
Надзорник: Управител:

КАМАРА НА ИНЖЕНЕРИТЕ В ИНВЕСТИЦИОННОТО ПРОЕКТИРАНЕ
Регистрационен № 0083
инж. СОНЯ ЕМИЛОВА БЕЛЧЕВА
/дата/ /подпис/
ТЕХНИЧЕСКИ КОНТРОЛ - част КОНСТРУКТИВНА

НАПРЕЧЕН РАЗРЕЗ

ОБЕКТ: Новопоявила се свлачищна деформация от Общински път RAZ 2140 (с. Самуил – с. Кривица) при км.2+800, зем. Кривица, Община Самуил, Обл. Разград

КАМАРА НА ИНЖЕНЕРИТЕ В ИНВЕСТИЦИОННОТО ПРОЕКТИРАНЕ
ПЪЛНА ПРОЕКТАНТСКА ПРАВОСПОСОБНОСТ
Регистрационен № 05724
инж. БОГОМИЛ КОЛЕВ БЕЛЧЕВ
Подпис
ВАЛИДНО УДОСТОВЕРЕНИЕ ЗА ППП ЗА ТЕКУЩАТА ГОДИНА
Секция: КСС
Части на проекта: по удостоверение за ППП

Част: Констр.
Фаза: ТП
Мащаб: 1:75
Лист: 3
Дата: 2019

КОФРАЖЕН ПЛАН

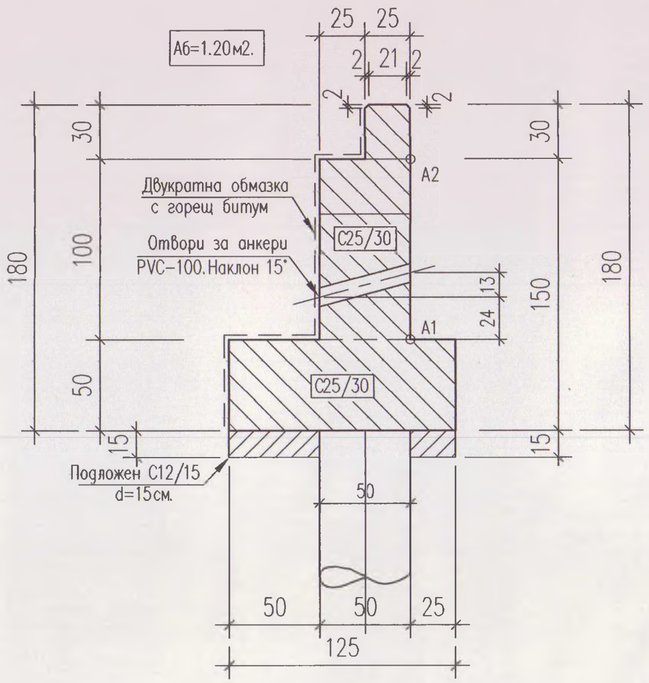

АРМИРОВЪЧЕН ПЛАН

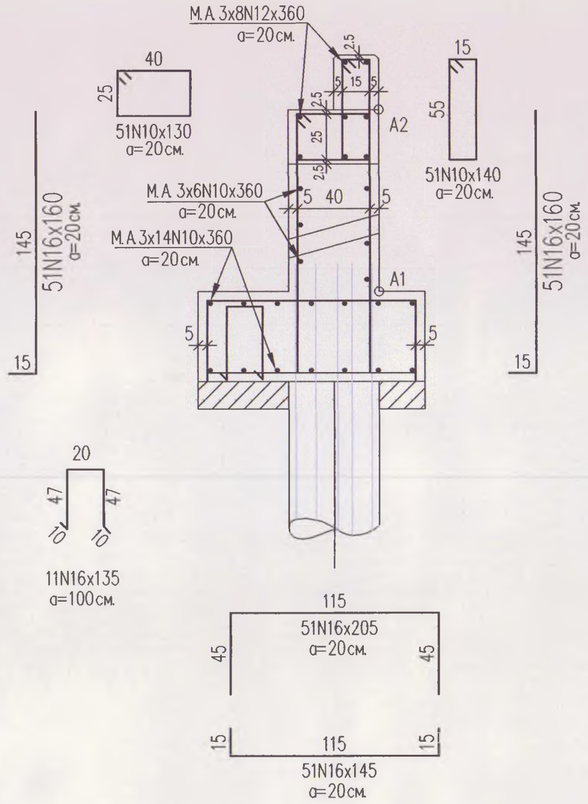

ЗАБЕЛЕЖКА:

1. Материал : Бетон клас C12/15, C25/30. Стомана клас B235, B420
2. Армировката на пилотите се закотвя минимум 65см в ростверка.
3. Бетонирането на ростверка до се изпълнява на 3 такта– до т.А1 и до т.А2, без технологична фуга по дължината на ламелата. Бетонирането на борда може да се извършва след монтажа и изпитването на анкерите.
4. Минимално бетоново покритие на армировката a=a*= 5 см. Укрепването в проектно положение се извършва чрез пластмасови фиксатори , разположени през 50 см.
5. Армировката се приема задължително от инвеститорския контрол проектанта и независимия надзор.
6. Бетоновата смес се уплътнява задължително чрез иглени вибратори включително и при пилотите.

ОБЩИНА САМУИЛ
ОДОБРЯВАМ
СЪГЛАСУВАМ
Гл. архитект - Е. Проданов
Дата: 17.04.2019

ОБЩИНА САМУИЛ ТСУ

"Резонинвест 12" ЕООД
лиценз № РК-0709/16.05.2017 г.
За оценка съответствие и строителен надзор
Надзорник: Управител:

КАМАРА НА ИНЖЕНЕРИТЕ В ИНВЕСТИЦИОННОТО ПРОЕКТИРАНЕ
Регистрационен № 0083
инж. СОНЯ ЕМИЛОВА БЕЛЧЕВА
Подпис
ТЕХНИЧЕСКИ ПРОВЕРИТЕЛ: КОНСТРУКТИВНА

КОЛИЧЕСТВА ЗА 1 БР. ЛАМЕЛА

Подложен бетон C12/15: 1.90м3.
Бетон стена C25/30: 12.0м3
Кофраж стена: 38.4м2
Армировка стена: 857.50кг.
Обмазка с горещ битум: 25.5м2.
Отвори за анкери PVC-100: 3.00м1

Дължина на ламелата: 10.0м.
Брой ламели: 6бр.

СПЕСИФИКАЦИЯ НА АРМИРОВКАТА

За 1бр. ламела

φ/N	Стомана B 235		Стомана B 420	
	м'	кг	м'	кг
10			353.70	218.06
12			86.40	76.70
16			356.55	562.74
Общо				857.50

Армировка за 1бр. ламели: 857.50кг.

ПИЛОТНА СИСТЕМА
КОФРАЖЕН И АРМИРОВЪЧЕН ПЛАН НА ЛАМЕЛА

ОБЕКТ: Новопоявила се свлачищна деформация от Общински път RAZ 2140 (с.Самуил– с.Кривица) при км.2+800, зем.Кривица, Община Самуил, Обл.Разград

КАМАРА НА ИНЖЕНЕРИТЕ В ИНВЕСТИЦИОННОТО ПРОЕКТИРАНЕ
ПЪЛНА ПРОЕКТАНТСКА ПРАВОСПОСОБНОСТ
Регистрационен № 05724
инж. БОГОМИЛ КОЛЕВ БЕЛЧЕВ
Секция: КСС
Части на проекта: по удостоверение за ППП
Подпис
ВАЖИ С ВАЛИДНО УДОСТОВЕРЕНИЕ ЗА ППП ЗА ТЕКУЩАТА ГОДИНА

Част: КОНСТР.
Фаза: Т П
Мащаб: 1:25
Лист: 4
Дата: 2019

Пилоти с L–10.0м.–50бр.

Кукат поз.4 се закрепва към надлъжната армировка поз.1 чрез заваръчни шевове с катет 8мм и дължина 15см.

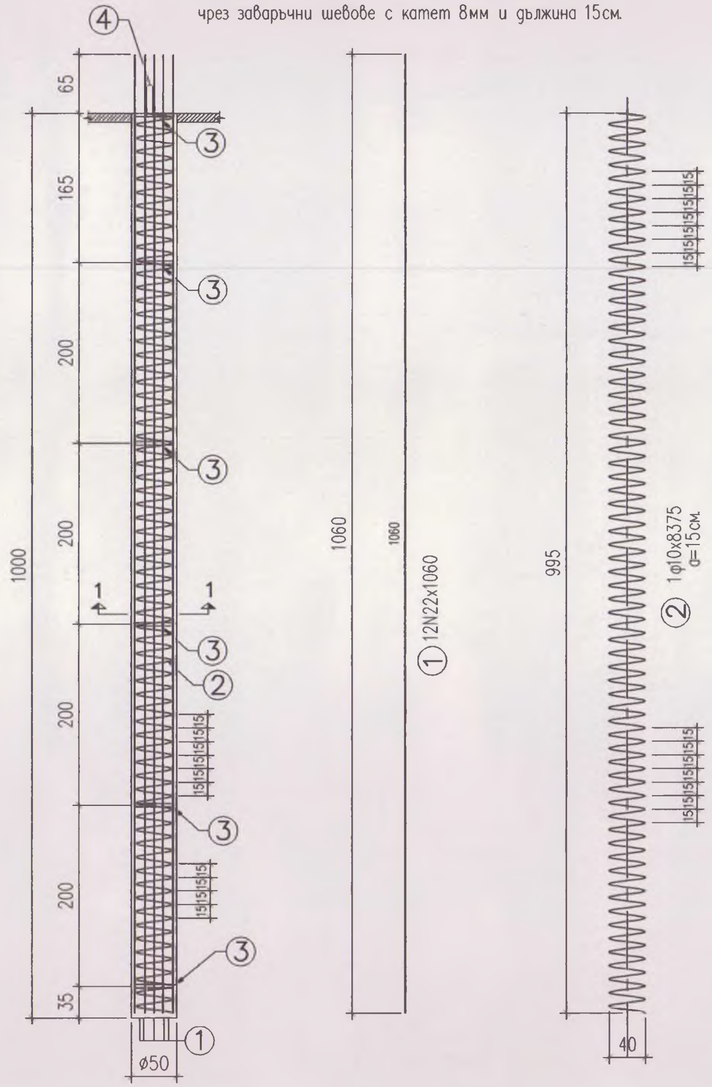

Разрез 1 – 1

М 1:10

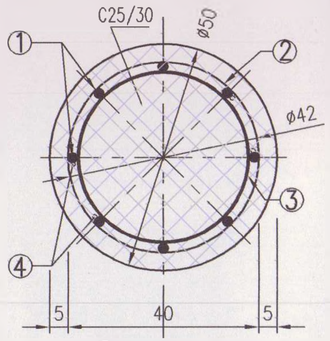

③Гривна –6бр.

М 1:10

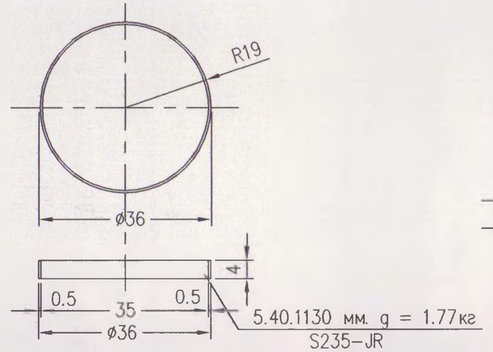

СПЕСИФИКАЦИЯ НА АРМИРОВКАТА

ф/N	Стомана B235		Стомана B420	
	м'	кг	м'	кг
10	85.11	52.47		
22			127.20	379.56
Общо		52.47		379.56

Бетон C25/30 за 1бр.пилот - 1.97м³
Армировка за 1бр.пилот - 432.1 кг.
Закаладна част 1бр.пилот -6бр.-10.62 кг

ОБЩО ЗА 60 БР. ПИЛОТИ

Бетон C25/30 пилоти - 118.2 м³
Армировка - 25926.0 кг.
Закаладни части - 638.0 кг.

④ Кука – 2бр. на пилот

М 1:12.5

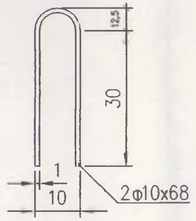

Забележка:

1. Материал : Бетон клас C25/30. Стомана клас B235 и B420 Стомана– S 235 JR съгласно БДС EN 10025
2. Армировката на пилотите се закотвя 65см. в ростверка
3. Минимално бетоново покритие 5 см.
4. Полагането на бетоновата смес се извършва с помощта на тръба Ф160мм., която се изважда постепенно с оглед недопускане на разслояването на сместта.
5. Размерите се доуточняват на място при изпълнени пробивни работи на сондажа.
6. Скелета на армировката се приема от проектанта преди неговото спускане в отвора.
7. Армировката е за 1 брой пилот.

ОБЩИНА ТСУ
ОБЩИНА САМУИЛ
ОДОБРЯВАМ
СЪГЛАСУВАМ
Гл. архитект - Е. Проданов
Дата: 17.04.2019

"РезинВест 12" ЕООД
лицензиран строителен надзор
лиценз № РК-0709 / 16.05.2017 г.
За оценка съответствие
Надзорник: ..... /правител/

КАМАРА НА ИНЖЕНЕРИТЕ В ИНВЕСТИЦИОННОТО ПРОЕКТИРАНЕ
КИИП
Регистрационен № 0083
инж. СОНЯ ЕМИЛОВА БЕЛЧЕВА
(дата) (подпис)
ТЕХНИЧЕСКИ КОНТРОЛ КОНСТРУКТИВНА

ПИЛОТНА СИСТЕМА

АРМИРАНЕ НА ПИЛОТ С L=10.0М.

ОБЕКТ: Новопоявила се свлачищна деформация от Общински път RAZ 2140 (с.Самуил– с.Кривица) при км.2+800, зем.Кривица, Община Самуил, Обл.Разград

КАМАРА НА ИНЖЕНЕРИТЕ В ИНВЕСТИЦИОННОТО ПРОЕКТИРАНЕ
КИИП
ПЪЛНА ПРОЕКТАНТСКА ПРАВОСПОСОБНОСТ
Регистрационен № 05724
Секция: КСС
Части на проекта: по удостоверение за ППП
инж. БОГОМИЛ ЙОЛЕВ БЕЛЧЕВ
Подпис:
ВАЖИ С ВАЛИДНО УДОСТОВЕРЕНИЕ ЗА ПРАКТИКА ПРЕЗ ТЕКУЩАТА ГОДИНА

Част: Констр.
Фаза: ТП
Мащаб: 1: 50
Лист: 5
Дата: 2019